令和7年度　第79回千葉県中学校総合体育大会
バスケットボールの部　結果（7．28－30）

【男子の部】

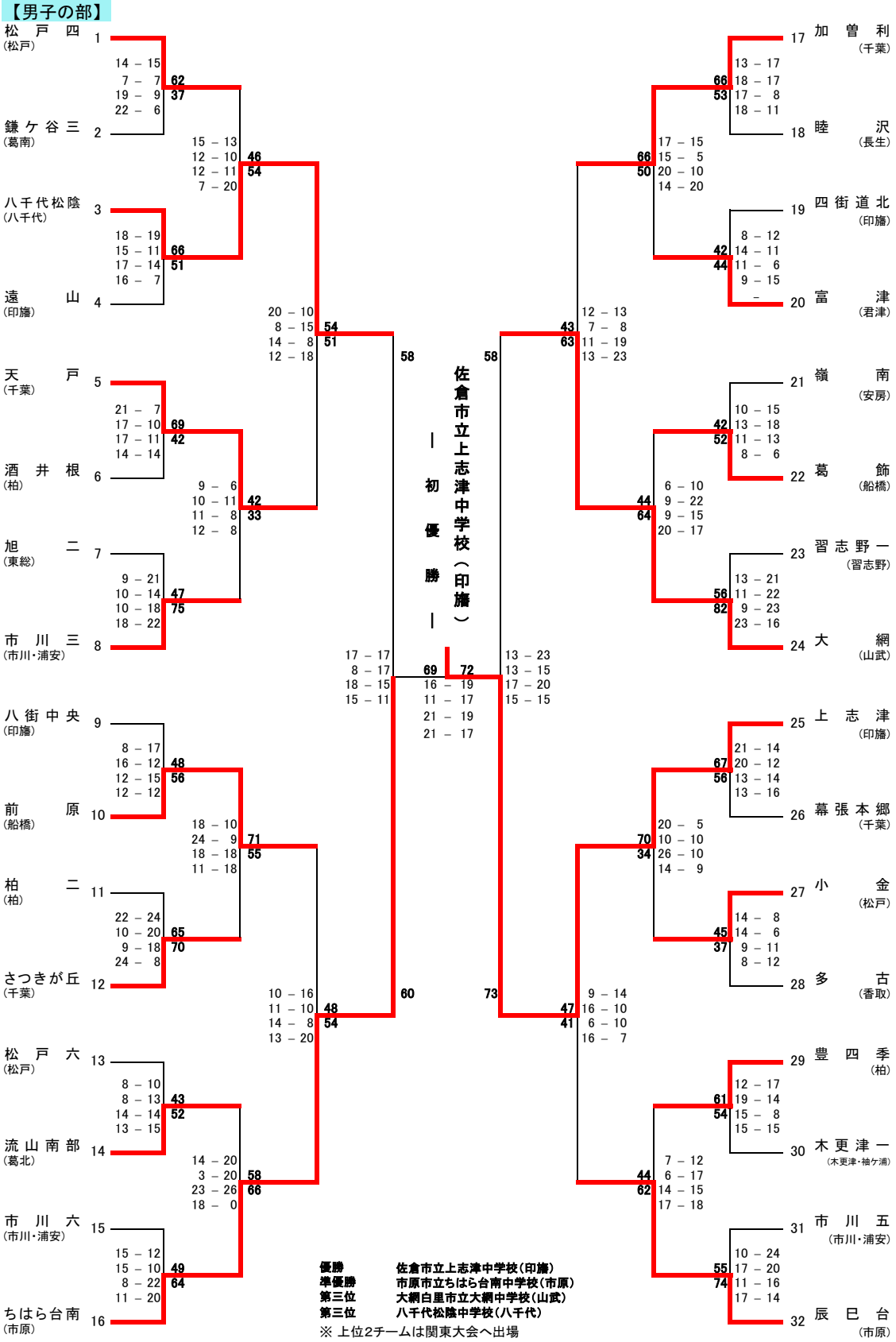

優勝	佐倉市立上志津中学校（印旛）
準優勝	市原市立ちはら台南中学校（市原）
第三位	大網白里市立大網中学校（山武）
第三位	八千代松陰中学校（八千代）

※ 上位2チームは関東大会へ出場