R07県総合体育大会

男子ダブルス（BD）

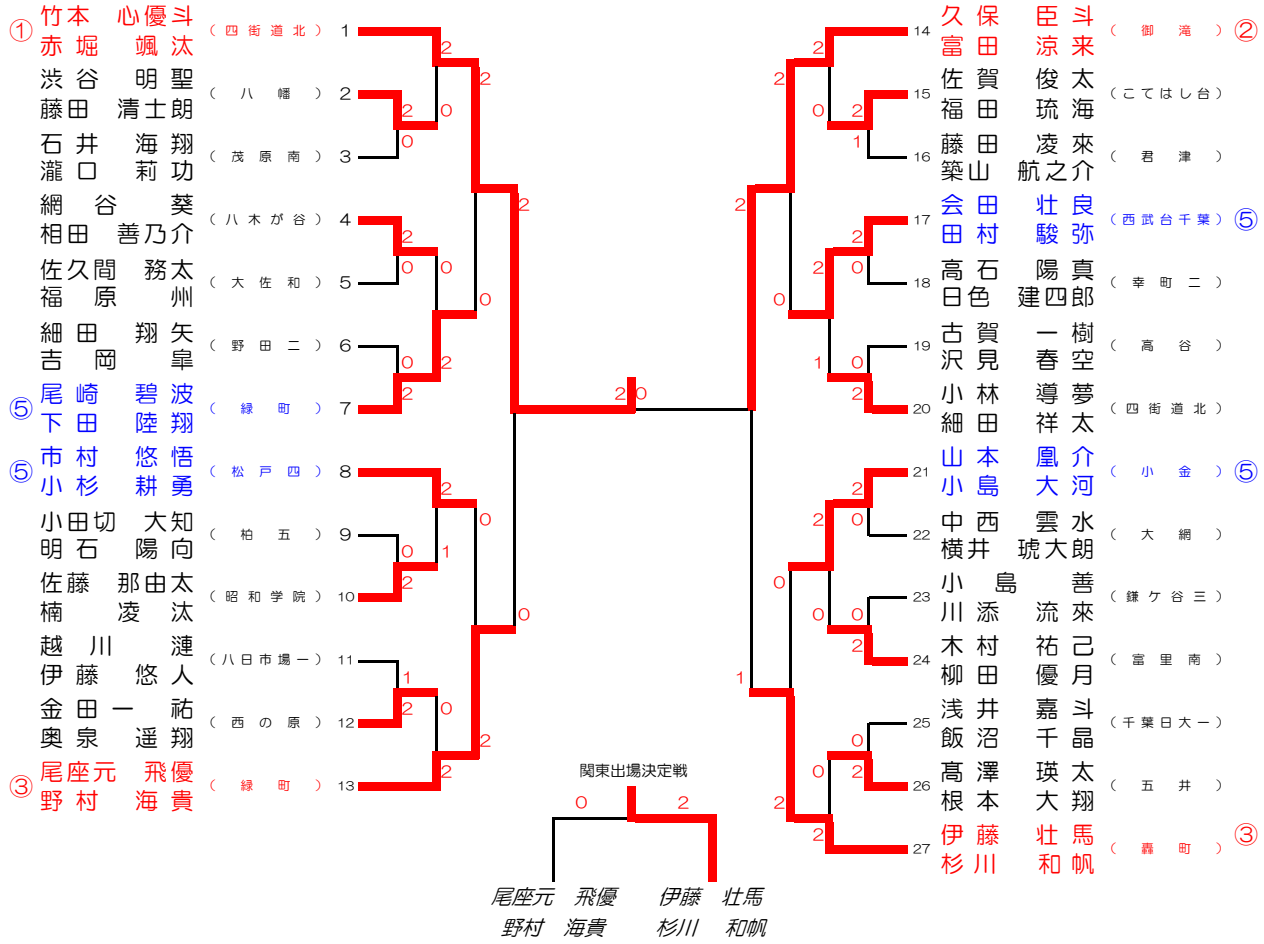
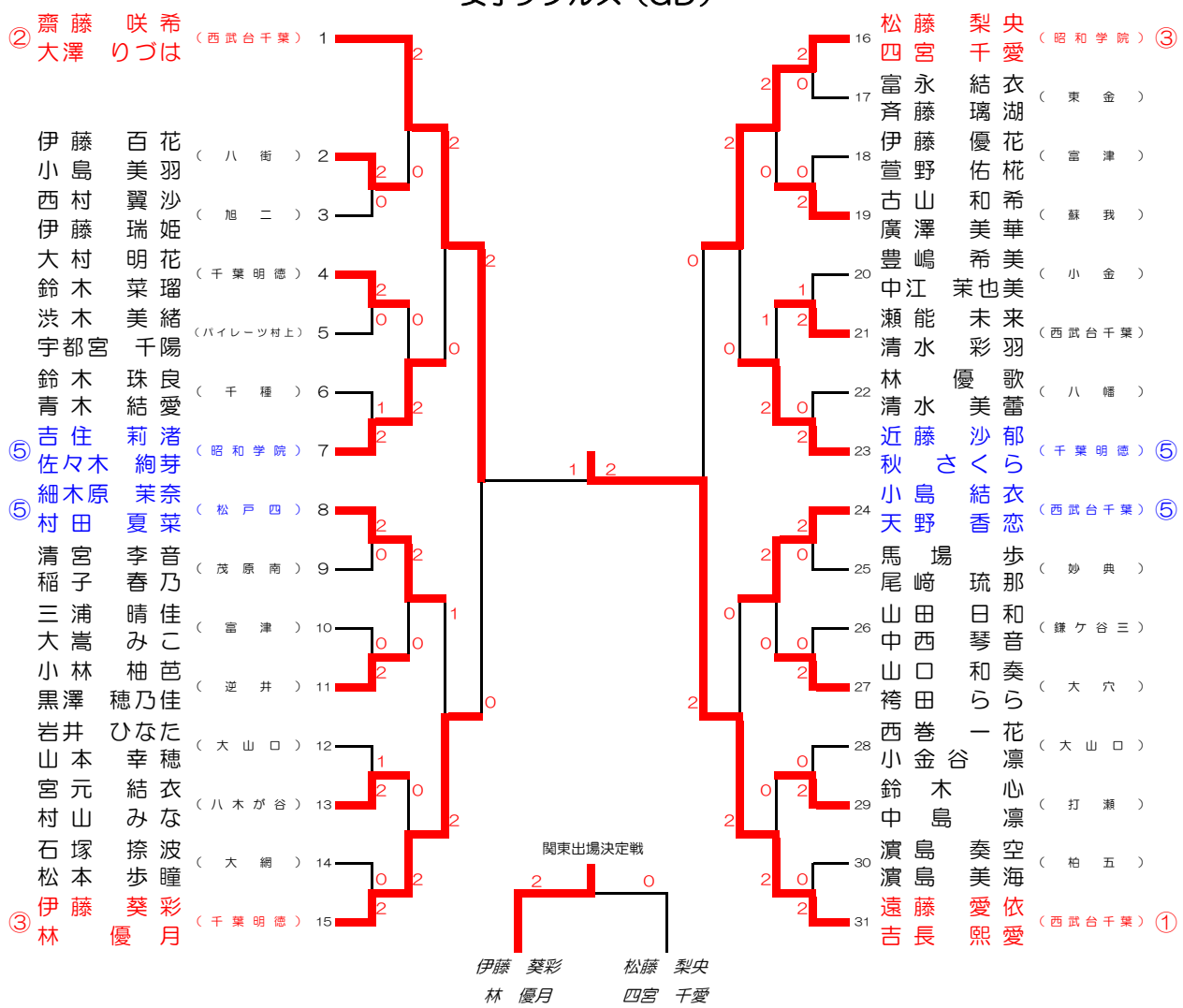
女子ダブルス（GD）