R06県新人大会（11.16）

男子ダブルス（BD）

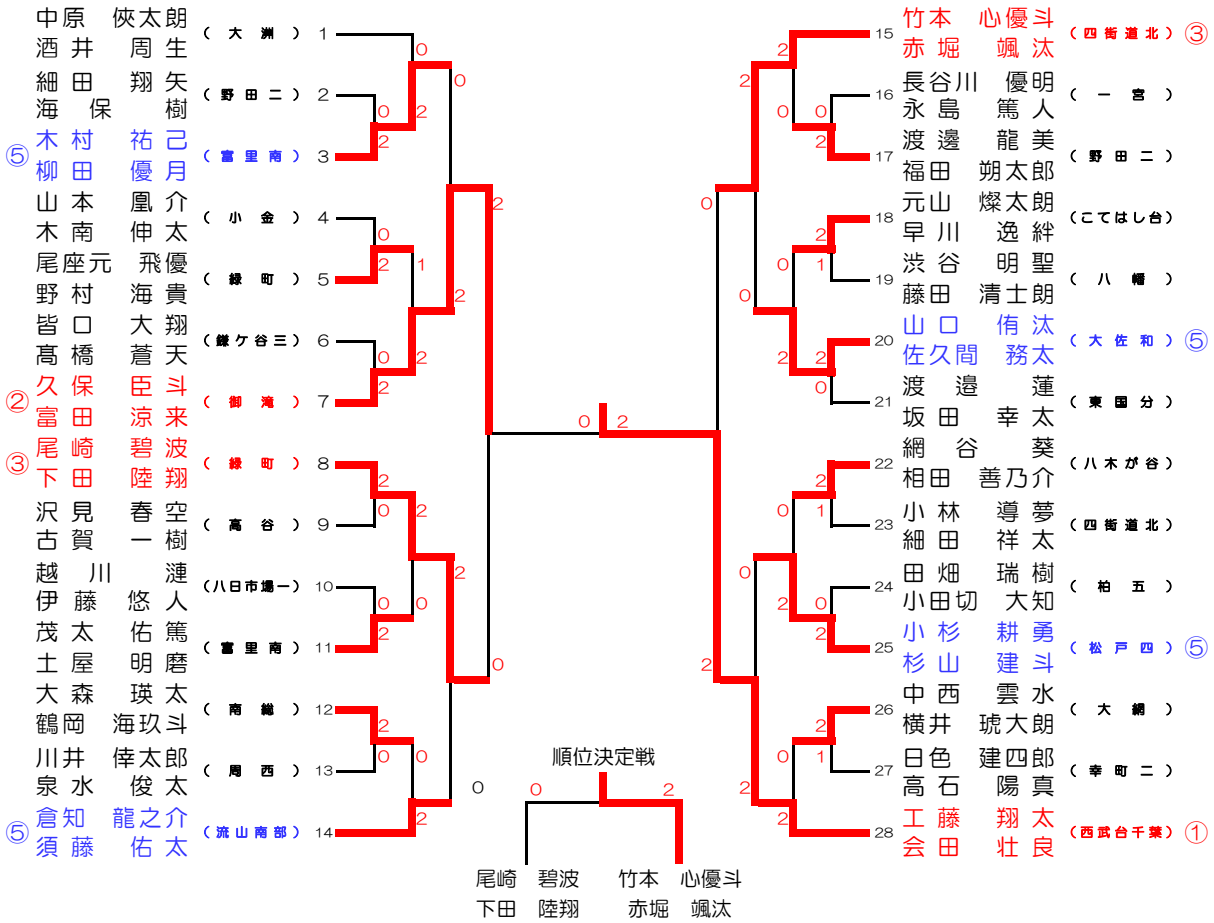
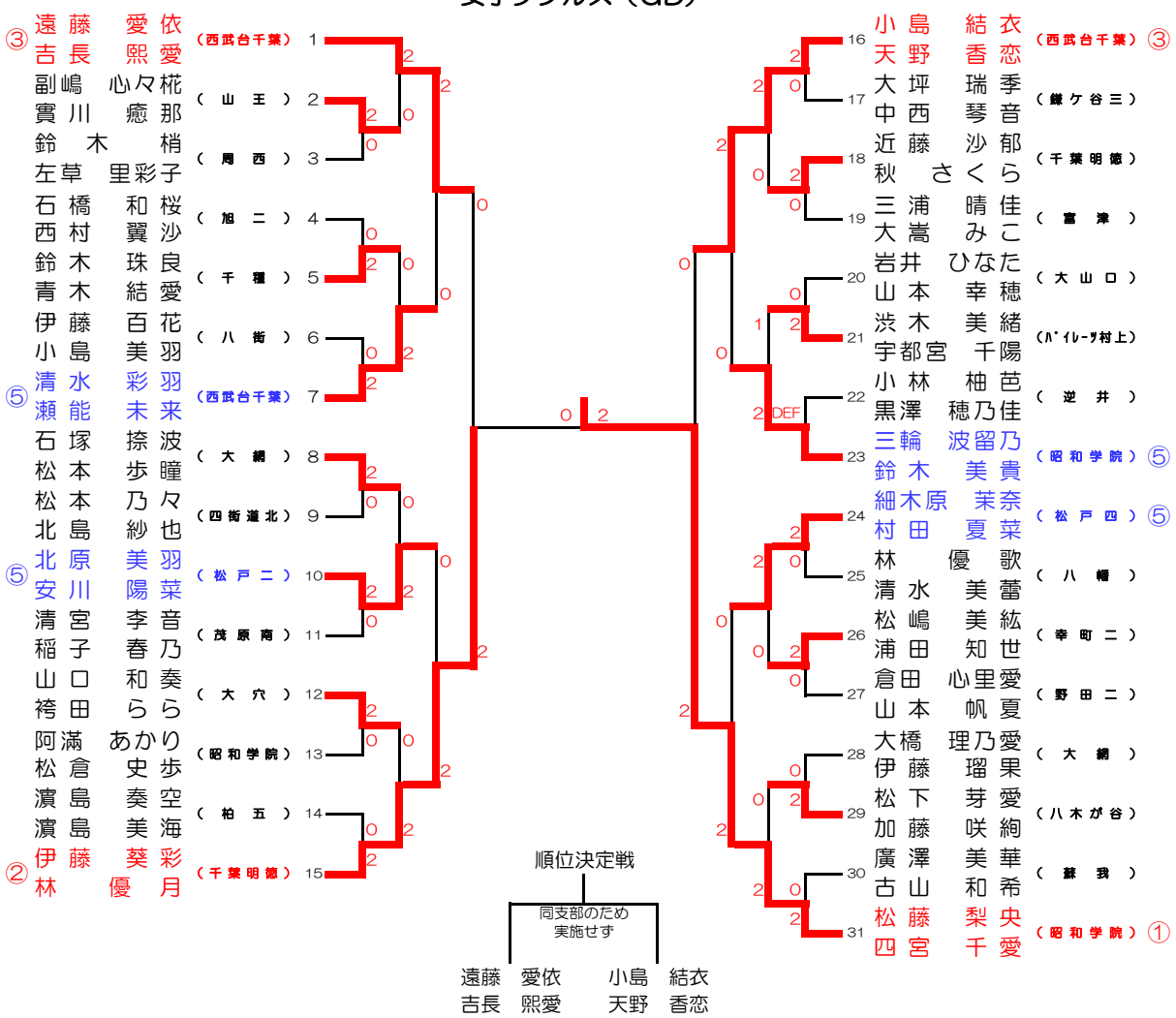
女子ダブルス（GD）